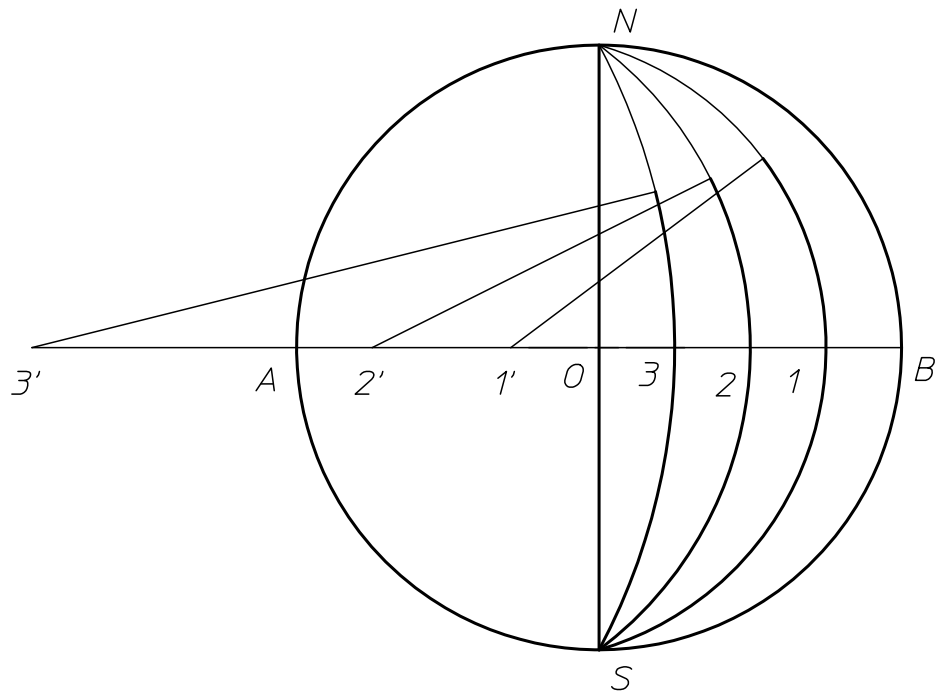
N
3'
A
2'
1'
O
3
2
1
B
S

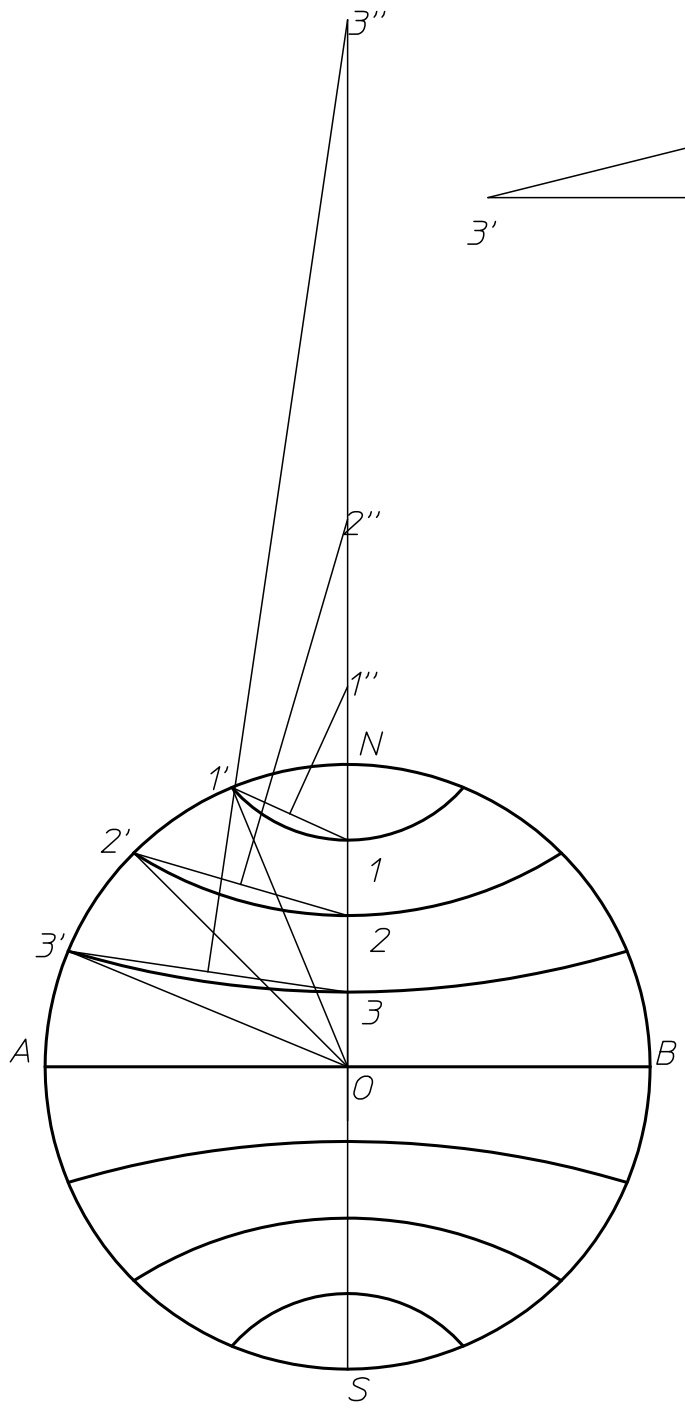
3''
2''
1''
N
1'
2'
1
3'
2
3
A
B
O
S